Accessories For
Cabinet Tops
series
Chapter H



1405.07.07

سبد لیفت آپ برقی



H200	سبد لیفت آپ برقی عرض ۹۰۰mm	1,464,100,000R

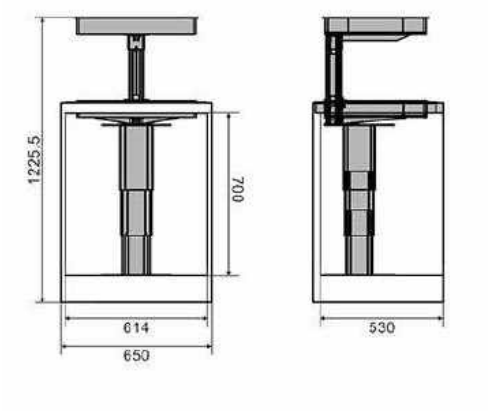

مکانیزم کشویی جزیره با آرامبند 1000N



H400	مکانیزم ریلی جزیره برقی عرض ۹۰۰mm تا ۱۸۰۰mm	4,658,500,000R
H401	مکانیزم ریلی جزیره و سینک برقی عرض ۹۰۰mm تا ۱۸۰۰mm	9,982,500,000R

میز کشویی 60 کیلوگرمی ریل باتم مانت با آرامبند



H080 | میز کشویی با آرامبند عمق ۵۰۰mm، عرض ۴۰۰mm تا ۶۰۰mm

133,100,000R

جای قاشق کنار گاز



H011 | جای قاشق کنار گاز رنگ مشکی

15,972,000R

جای دستمال کاغذی



H012 | جای دستمال کاغذی آشپزخانه رنگ مشکی

23,958,000R

جای بشقاب قابل تنظیم

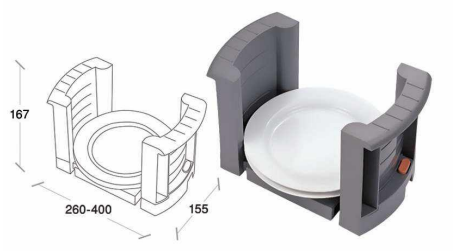

H013	جای بشقاب پرتابل قابل تنظیم	73,205,000R

صداگیر کف کشو



H001	صداگیر کف کشو رنگ نوک مدادی طرح مارکیز طول ۵۰۰۰mm عرض ۵۰۰mm	93,170,000R



H002	صداگیر کف کشو رنگ نوک مدادی طرح برلیان طول ۵۰۰۰mm عرض ۵۰۰mm	93,170,000R



